BRIKA

BHP-122

DESIGN ROBUSTE
ACIER INOXYDABLE DE HAUTE QUALITÉ

PLAQUE CHAUFFANTE
2 BRÛLEURS

1 AN GARANTIE

SANITATION

- Brûleurs en fonte amovible 28,000 BTU
- Bordure frontale en acier inoxydable froide au toucher
- Pilote de veille pour un allumage instantané
- Contrôles manuels pour chaque brûleur
- Intérieur et extérieur en acier inoxidable
- Plateau ramasse-miette pleine longueur facile à retirer & nettoyer
- Pattes ajustables en acier inoxydable

Dimensions (l×p×h)	24″ x 28 3/4″ x 13 3/8″
Zone de cuisson (l×p)	12″ x 24″
Brûleurs	2 x 28,000 BTU/H (total 56K)

INFO@BRIKAEQUIPMENT.CA | 1.800.567.3620 | WWW.BRIKA.COM

BRIKA

BHP-122

LIVRAISON

Dimensions boite (l×p×h)
$14^{1/8}$″ x $32^{5/8}$″ x $17^{3/4}$″

Poids
net: 66 lbs
en boite: 88 lbs

ALIMENTÉ AU GAZ

Natural	**Source**	Propane
4″WC	**Pression**	10″WC
40#	**Buse**	52#
3/4″ NPT	**Raccordement**	3/4″ NPT

Si au-dessus de 2000′ préciser l'altitude et le type de gaz lors de la commande.

VUE DU DESSUS

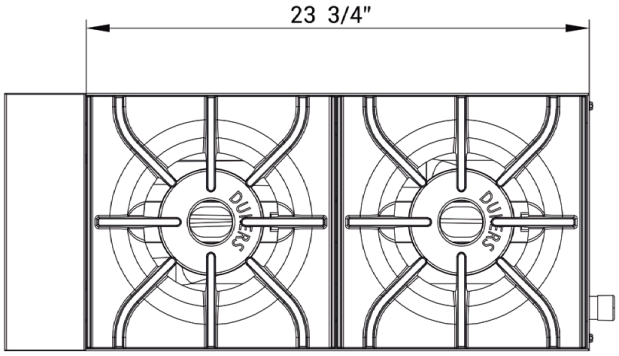

VUE DE L'AVANT

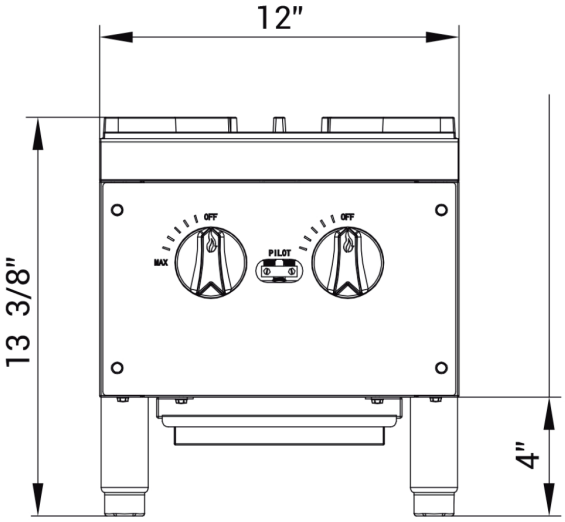

VUE DE COTÉ

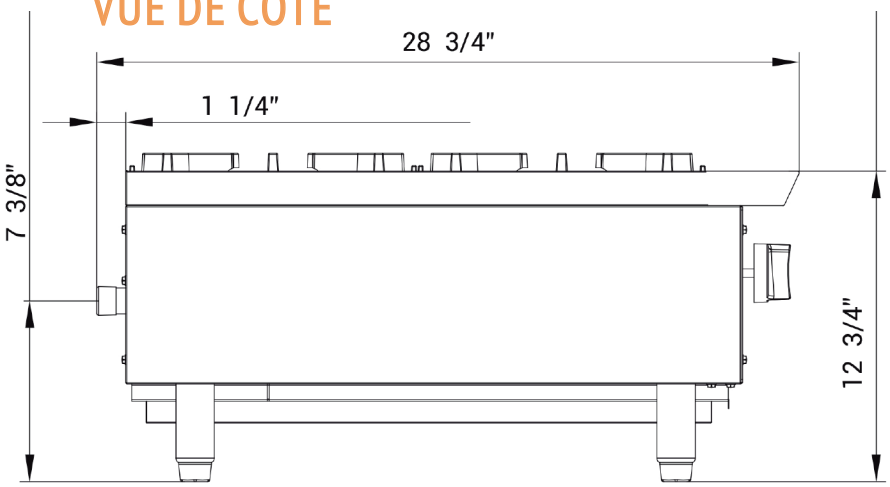

ASSEMBLAGE/SUPPORT

PLUS DE PRODUITS

SÉCURITÉ

Gardez les combustibles à au moins 17″ de l'équipement. Gardez un espace de 4″ à l'arrière.

Nous sommes sur les résaux sociaux!